33П.000.001.09.01

Перв. примен.

Справ. №

√Ra12,5 (√)

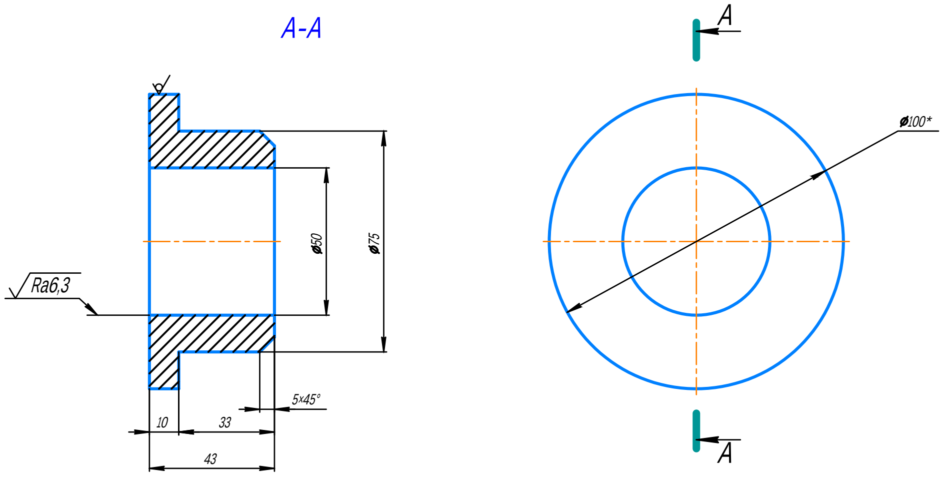

1 Общие допуски по ГОСТ 30893.1: H14, h14, ±IT14/2.
2 Общие допуски формы и расположения по ГОСТ 30893.2 - K.
3 Острые кромки притупить фаской 0,5x45 ° мм.
4 *Размер для справок

Подп. и дата

Инв. № дубл.

Взам. инв. №

Подп. и дата

Инв. № подл.

					33П.000.001.09.01
Изм.	Лист	№ докум.	Подп.	Дата	
Разраб.		Иванов Ю.В.			
Пров.					
Т.контр.					
Н.контр.					
Утв.					

Втулка	Лит.	Масса	Масштаб
		1,07	1:1
	Лист	Листов 1	
Круг $\frac{\text{B1 -100 ГОСТ 2590-2006}}{\text{45 ГОСТ 1050-2013}}$	ZavodZ		

Копировал

Формат А3